BIOFIX iD

SHOFU IMPLANT SYSTEM

innovative Design

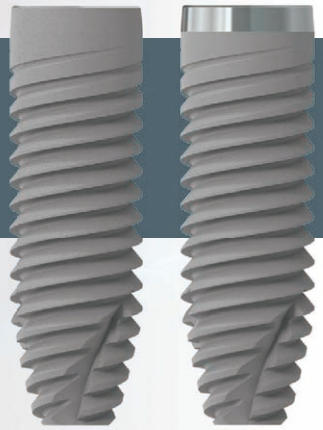

SHOFU BIOFIX INC.

innovative Design

バイオフィックスiDは、幅広い症例に適応する独自のスレッドデザイン「iDスレッド」を採用し、
柔らかい骨質や抜歯即時埋入においても、
埋入直後から安定した初期固定が得られるよう設計されています。

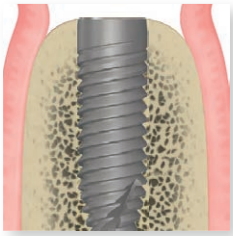

開発コンセプト

日本のすぐれた技術で、質の高いインプラントを開発・製造

デザインコンセプト

独自の形状とシンプルなシステム

システムコンセプト

シンプルな外科用インスツルメントシステムで、使い易さを追求

デジタルコンセプト

デジタル化に対応した製品、サービスの提供

BIOFIX iD

SHOFU IMPLANT SYSTEM

目 次

バイオフィックス iD インプラントシステムの特長 3
- インプラントデザイン 3
- アバットメントコネクション・スクリュデザイン 4
- コネクションサイズ 4

バイオフィックス iD 製品概要 5
- φ3.0　一覧表 5
- φ3.5　一覧表 6
- φ4.0/4.5　一覧表 7

バイオフィックス iD インプラントシステム　製品一覧

製品一覧 9
- インプラント 9
- カバースクリュ 10
- ヒーリングアバットメント 10
- アバットメントスクリュ 10
- テンポラリーアバットメント N 11
- ストレートアバットメント 11
- ロケーターアバットメント 12
- インプレッションコーピング　オープントレー 12
- インプレッションコーピング　クローズドトレー 12
- インプラントレプリカ 13
- ワックスアップベース 13

デジタル印象パーツ 14
- 松風 S-WAVE　スキャンボディ 14
- DIM アナログ 14

技工用工具 14
- ユニバーサルホルダ 14

バイオフィックス iD インプラントシステム　外科用インスツルメント

外科用インスツルメント 15
- ドリルストッパー 16

ドリルプロトコル 17

外科用インスツルメント製品一覧 19

外科用キット 21

レスキューツール 22

サージック Pro2 プラス　LED 標準セット（ライト付） 22

インプラントデザイン

カラーデザイン

逆テーパ 3.8°の頸部形状は骨量を確保し、軟組織を最適に保持するとともに、オーバートルクによる皮質骨部への過剰なストレスを回避するように設計されています。

特許出願中

スレッドデザイン「iDスレッド」

上向き傾斜スレッドの採用により、埋入時の負荷を低減、三条ネジによる1回転1.8㎜のリードピッチによりスムースな埋入を実現します。また、トリプルフルートの採用により埋入の安定性を向上させ、安定した初期固定が獲得できます。

逆テーパ形状のカラーデザイン

骨頂部に加わる荷重負荷を低減し、辺縁骨の骨吸収を抑えます。

ナノ粗面

ブラスト＋酸処理での凹凸により、骨とのオッセオインテグレーションを獲得できます。

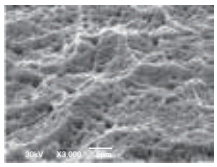

ナノ粗面（Nano Rough Surface）

埋入時間を短縮するトリプルスレッド（三条ネジ）

インプラント１回転あたりのリードピッチが1.8mmとなり、スムースなインプラントの埋入が可能です。

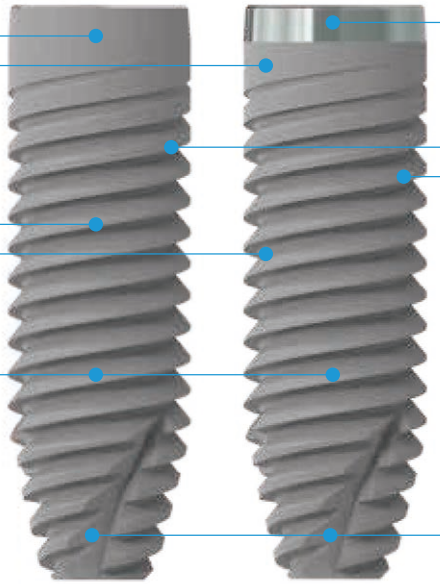

iD series　　iDMS series

選べるカラー部の表面性状

ナノ粗面タイプとマシンサーフェスタイプの２種類から症例に合わせて選択できます。

上向き傾斜スレッド

埋入時の反力を螺進力に変換するように設計された上向き傾斜スレッドの採用により、埋入時の負荷を低減します。

スパイラルトリプルフルート

抜歯即時埋入や初期固定の得にくい骨質においても小さな埋入窩に先細り形状のフルートが噛み込み、安定した初期固定が獲得できます。

埋入時のインプラントの安定性を向上し、ブレを抑制するように設計されたフルート形状及びトリプルフルートの採用により、埋入時の安定性を向上させました。

アバットメントコネクション・スクリュデザイン

インターナルコニカルコネクションにより、インプラントとアバットメントの固定が得られます。
アバットメントスクリュも座面をテーパーにしたゆるみにくい設計です。

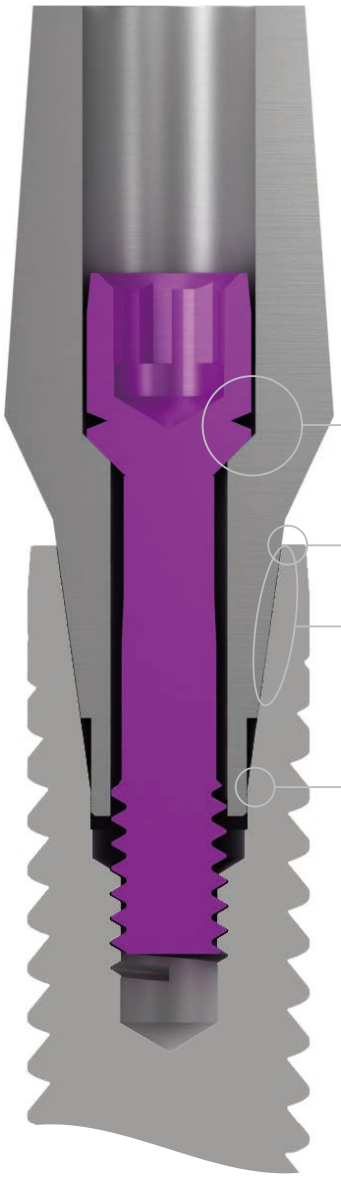

特長 1. ゆるみ防止構造
(Constriction Head)
アバットメントスクリュ締結時の力を利用し、スクリュの座面を弾性変形させることにより、口腔内でのアバットメントスクリュのゆるみを防止できます。

特長 2. プラットフォームスイッチング
(Platform Switching)
インプラントとアバットメントの接続部に段差を設け、辺縁部周囲の骨吸収を防ぎ、周囲粘膜を安定させます。

特長 3. コニカルシール嵌合
(Conical Seal Connection)
コニカルシールデザインは、工作機械の主軸と工具の接続方式で最も多く採用されている 7/24 テーパー角度を参考に、片側角度 8°にすることにより、アバットメント装着時の安定性と嵌合強度を獲得できます。

特長 4. ヘックスロック
(Hex Lock)
六角形の回転防止形状により、アバットメントの向きを決定できます。

コネクションサイズ

バイオフィックス iD インプラントシステムは、それぞれのサイズに合わせて、3 種類のコネクションタイプがあります。

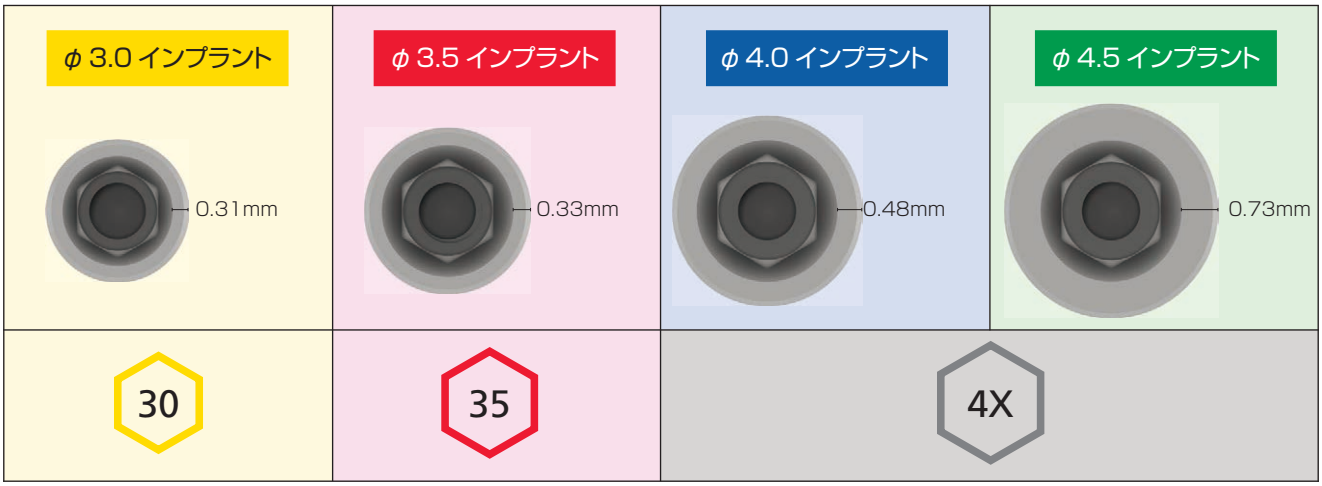

φ 3.0　一覧表　コネクションサイズ 30

φ 3.0
インプラント

	iD
9.0mm	T0613009
11.0mm	T0613011
13.0mm	T0613013

	ヒーリング アバットメント	テンポラリー アバットメント N	ストレート アバットメント	インプレッション コーピング（オープントレー）	インプレッション コーピング（クローズドトレー）
GH1.5（角化粘膜高さ）	φ 4.0 H:3.0mm T00530D40H3 φ 4.0 H:5.0mm T00530D40H5	φ 4.0 H:10.0mm T03930	φ 4.0 H:8.0mm T0023040815	GH3.0 共用	GH3.0 共用
GH3.0（角化粘膜高さ）	GH1.5 共用	GH1.5 共用	φ 4.0 H:8.0mm T0023040830	φ 4.0 H:18.1mm T015300TL	φ 4.0 H:14.0mm T01530CT

カバースクリュ	アバットメント スクリュ	インプラント レプリカ	ワックスアップ ベース	スキャンボディ	DIM アナログ
CC T00630CC PC T00630PC	φ 3.0 用 T00730	φ 3.0 用 T012301P	φ 4.0 H:10.0mm T04030	PEEK 製 9923BF30 Ti 合金製 9923BF30T	φ 3.0 用 9943BF30

φ 3.5　一覧表　コネクションサイズ 35

φ 3.5
インプラント

MS

	iD	iDMS
9.0mm	T0613509	T0623509
11.0mm	T0613511	T0623511
13.0mm	T0613513	T0623513

	ヒーリング アバットメント	テンポラリー アバットメント N	ストレート アバットメント	インプレッション コーピング (オープントレー)	インプレッション コーピング (クローズドトレー)	ロケーター アバットメント
GH1.5 (角化粘膜高さ)	φ 4.0 H:3.0mm T00535D40H3 φ 4.0 H:5.0mm T00535D40H5 φ 4.0 H:7.0mm T00535D40H7	φ 4.0 H:10.0mm T03935	φ 4.0 H:8.0mm T0023540815	GH3.0 共用	GH3.0 共用	GH:1mm T03835GH1 GH:2mm T03835GH2 GH:3mm T03835GH3 GH:4mm T03835GH4 GH:5mm T03835GH5
GH3.0 (角化粘膜高さ)	GH1.5 共用	GH1.5 共用	φ 4.0 H:8.0mm T0023540830	φ 4.0 H:14.1mm T015350TS φ 4.0 H:18.1mm T015350TL	φ 4.0 H:14.0mm T01535CT	

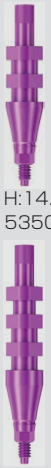

カバースクリュ	アバットメント スクリュ	インプラント レプリカ	ワックスアップ ベース	スキャンボディ	DIM アナログ
CC T00635CC PC T00635PC	φ 3.5 用 T00735	φ 3.5 用 T012351P	φ 4.0 H:10.0mm T04035	PEEK 製 9923BF35 Ti 合金製 9923BF35T	φ 3.5 用 9943BF35

φ 4.0/4.5　一覧表　コネクションサイズ　4X

φ 4.0
インプラント

	iD	iDMS
7.0mm	T0614007	T0624007
9.0mm	T0614009	T0624009
11.0mm	T0614011	T0624011
13.0mm	T0614013	T0624013

φ 4.5
インプラント

	iD	iDMS
7.0mm	T0614507	T0624507
9.0mm	T0614509	T0624509
11.0mm	T0614511	T0624511
13.0mm	T0614513	T0624513

	ヒーリング アバットメント	テンポラリー アバットメント N	ストレート アバットメント	インプレッション コーピング (オープントレー)	インプレッション コーピング (クローズドトレー)	ロケーター アバットメント
GH1.5 (角化粘膜高さ)	φ 4.5 H:3.0mm T0054XD45H3 φ 4.5 H:5.0mm T0054XD45H5 φ 4.5 H:7.0mm T0054XD45H7	φ 4.5 H:10.0mm T0394X	φ 5.0 H:8.0mm T0024050815	GH3.0 共用	GH3.0 共用	GH:1mm T0384XGH1 GH:2mm T0384XGH2 GH:3mm T0384XGH3 GH:4mm T0384XGH4 GH:5mm T0384XGH5
GH3.0 (角化粘膜高さ)	GH1.5 共用	GH1.5 共用	φ 5.0 H:8.0mm T0024050830	φ 4.5 H:14.1mm T0154X0TS φ 4.5 H:18.1mm T0154X0TL	φ 4.5 H:14.0mm T0154XCT	

	カバースクリュ	アバットメント スクリュ	インプラント レプリカ	ワックスアップ ベース	スキャンボディ	DIM アナログ
	CC T0064XCC PC T0064XPC	φ 4.0/4.5 用 T0074X	φ 4.0/4.5 用 T0124X1P	φ 4.5 H:10.0mm T0404X	PEEK 製 9923BF4X Ti 合金製 9923BF4XT	φ 4.0/4.5 用 9943BF4X

バイオフィックス iD インプラントシステム

製品一覧

販売名	一般的名称	承認・認証・届出番号
バイオフィックス iD	歯科用インプラントフィクスチャ	30300BZX00261000
バイオフィックス　アバットメント	歯科用インプラントアバットメント	22700BZX00176000
バイオフィックス　ロケーターアバットメント	歯科用インプラントアバットメント	23000BZX00167000
バイオフィックス　技工用コンポーネント	歯科インプラント技工用器材	26B1X00004000249
松風S - WAVE スキャンボディ	歯科インプラント技工用器材	26B1X00004000261
DIMアナログ	歯科インプラント技工用器材	26B1X00004000268

製品一覧

バイオフィックス iD

材質：純チタン

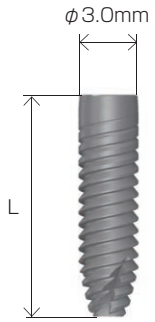

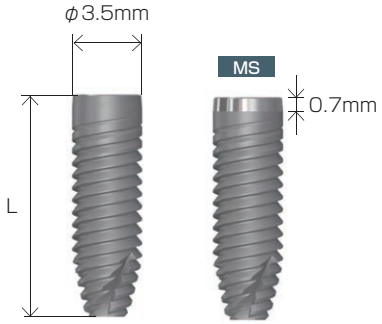

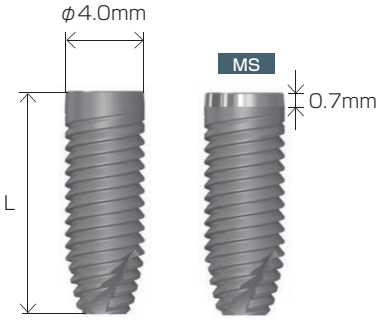

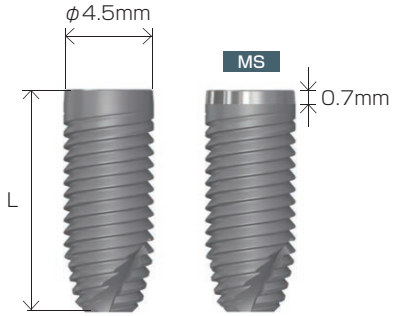

インプラント径		全長 L	コネクションサイズ識別		商品コード
φ3.0mm		9.0mm	30		T0613009
		11.0mm			T0613011
		13.0mm			T0613013
φ3.5mm		9.0mm	35		T0613509
		11.0mm			T0613511
		13.0mm			T0613513
	MSタイプ	9.0mm		MSタイプ	T0623509
		11.0mm			T0623511
		13.0mm			T0623513
φ4.0mm		7.0mm	4X		T0614007
		9.0mm			T0614009
		11.0mm			T0614011
		13.0mm			T0614013
	MSタイプ	7.0mm		MSタイプ	T0624007
		9.0mm			T0624009
		11.0mm			T0624011
		13.0mm			T0624013
φ4.5mm		7.0mm			T0614507
		9.0mm			T0614509
		11.0mm			T0614511
		13.0mm			T0614513
	MSタイプ	7.0mm		MSタイプ	T0624507
		9.0mm			T0624509
		11.0mm			T0624511
		13.0mm			T0624513

BFアバットメント
カバースクリュ

材質：チタン合金

コネクションサイズ識別	種類	商品コード
30	CC	T00630CC
	PC	T00630PC
35	CC	T00635CC
	PC	T00635PC
4X	CC	T0064XCC
	PC	T0064XPC

※１　コネクションサイズ 35 用のみ陽極酸化処理：マゼンタ色

※２　φ4.5 インプラントに PC タイプを取付けた場合、プラットフォームは全て覆いません。

BFアバットメント
ヒーリングアバットメント

材質：チタン合金

コネクションサイズ識別	H 寸法	W 寸法	商品コード
30	3.0mm	4.0mm	T00530D40H3
	5.0mm		T00530D40H5
35	3.0mm	4.0mm	T00535D40H3
	5.0mm		T00535D40H5
	7.0mm		T00535D40H7
4X	3.0mm	4.5mm	T0054XD45H3
	5.0mm		T0054XD45H5
	7.0mm		T0054XD45H7

※コネクションサイズ 35 用のみ陽極酸化処理：マゼンタ色

BFアバットメント
アバットメントスクリュ

材質：チタン合金

コネクションサイズ識別	商品コード
30	T00730
35	T00735
4X	T0074X

※コネクションサイズ 35 用のみ陽極酸化処理：マゼンタ色

BFアバットメント
テンポラリーアバットメント N

材質：チタン合金　（スクリュ同梱）

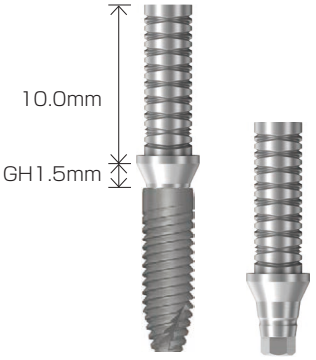

コネクションサイズ識別 ⬡	商品コード
30	T03930
35	T03935
4X	T0394X

BFアバットメント
ストレートアバットメント

材質：チタン合金　（スクリュ同梱）

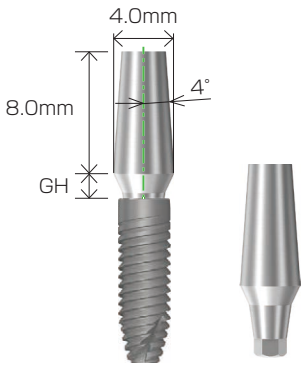

コネクションサイズ識別 ⬡	GH 寸法	商品コード
30	1.5mm	T0023040815
	3.0mm	T0023040830
35	1.5mm	T0023540815
	3.0mm	T0023540830

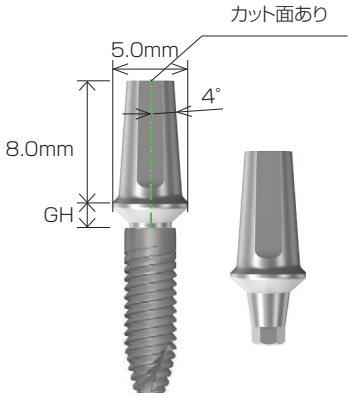

コネクションサイズ識別 ⬡	GH 寸法	商品コード
4X	1.5mm	T0024050815
	3.0mm	T0024050830

BFロケーターアバットメント

材質：チタン合金

コネクションサイズ識別 ⬡	GH 寸法	商品コード
35	1.0mm	T03835GH1
	2.0mm	T03835GH2
	3.0mm	T03835GH3
	4.0mm	T03835GH4
	5.0mm	T03835GH5
4X	1.0mm	T0384XGH1
	2.0mm	T0384XGH2
	3.0mm	T0384XGH3
	4.0mm	T0384XGH4
	5.0mm	T0384XGH5

BF技工用COMP

インプレッションコーピング　オープントレー

材質：チタン合金

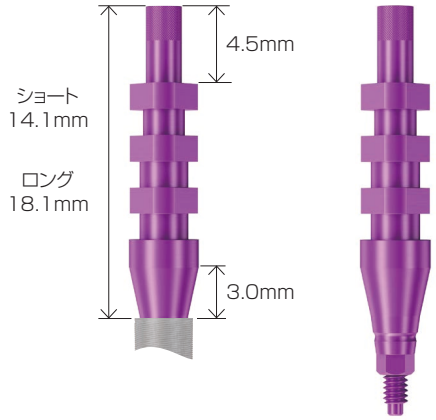

コネクションサイズ識別 ⬡		商品コード
30	ロング	T01530OTL
35	ショート	T01535OTS
	ロング	T01535OTL
4X	ショート	T0154XOTS
	ロング	T0154XOTL

※コネクションサイズ 30 用陽極酸化処理：イエロー色
※コネクションサイズ 35 用陽極酸化処理：マゼンタ色

BF 技工用 COMP

インプレッションコーピング　クローズドトレー

材質：チタン合金

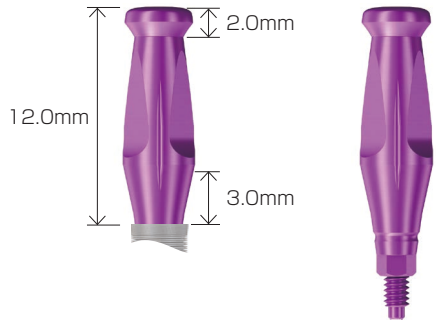

コネクションサイズ識別 ⬡	商品コード
30	T01530CT
35	T01535CT
4X	T0154XCT

※コネクションサイズ 30 用陽極酸化処理：イエロー色
※コネクションサイズ 35 用陽極酸化処理：マゼンタ色

BF技工用COMP
インプラントレプリカ

材質：チタン合金

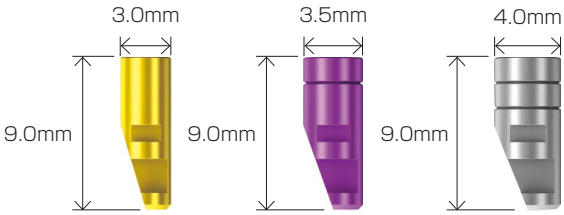

コネクションサイズ識別	商品コード
30	T012301P
35	T012351P
4X	T0124X1P

BF技工用COMP
ワックスアップベース

材質：PEEK　（スクリュは付属しません）

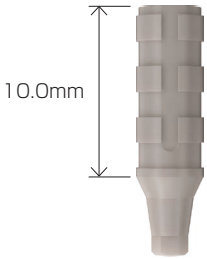

コネクションサイズ識別	商品コード
30	T04030
35	T04035
4X	T0404X

デジタル印象パーツ

松風S−WAVE　スキャンボディ

材質：PEEK

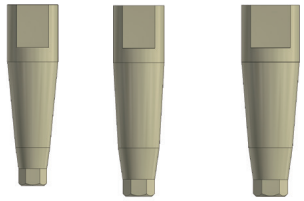

φ3.0用　φ3.5用　φ4.0用/4.5用

材質：チタン合金

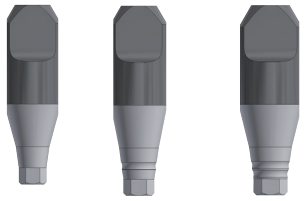

φ3.0用　φ3.5用　φ4.0用/4.5用

コネクションサイズ識別	種　類	商品コード
30	SCB-BF30	9923BF30
	SCB-BF30-Ti	9923BF30T
35	SCB-BF35	9923BF35
	SCB-BF35-Ti	9923BF35T
4X	SCB-BF4X	9923BF4X
	SCB-BF4X-Ti	9923BF4XT

DIM アナログ

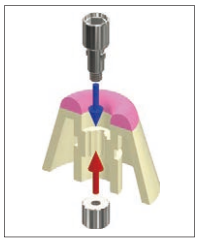

コネクションサイズ識別	種　類	商品コード
30	DIM-BF-30	9943BF30
35	DIM-BF-35	9943BF35
4X	DIM-BF-4X	9943BF4X

技工用工具

BF技工用工具

ユニバーサルホルダ

本品の先端にインプラントレプリカをチャッキングし、補綴装置を固定して切削や研磨作業に用います。

全　長	商品コード
92mm	T03601

バイオフィックス iD インプラントシステム
外科用インスツルメント

販売名	一般的名称	承認・認証・届出番号
松風マーキングドリル	整形外科用バー	13B2X00094000158
バイオフィックス　ドリル	電動式歯科用インプラント手術器具	226AKBZX00112000
バイオフィックス　外科用コンポーネントⅡ	歯科用インプラント手術器具	13B2X00094000188
バイオフィックス　外科用コンポーネント	歯科用インプラント手術器具	26B1X00004000256
サージックPro2	電動式骨手術器械	303ALBZX00014000

外科用インスツルメント

ドリルストッパー

必要に応じてドリルストッパーをツイストドリル及びパイロットドリルに装着してドリリングすることができます。

※ドリルストッパーを骨頂に当たるまでドリリングした場合、インプラントの長さより、形成窩は1.0mm 深くなります。

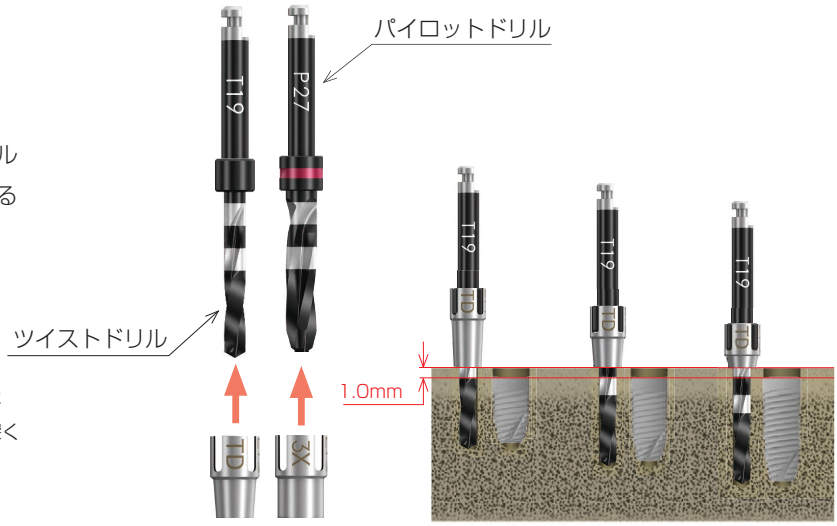

埋入窩の拡大形成に使用するパイロットドリルは、先端をフラットエンドとすることにより、ツイストドリルで形成した孔の深さ以上に穿孔するリスクを低減します。

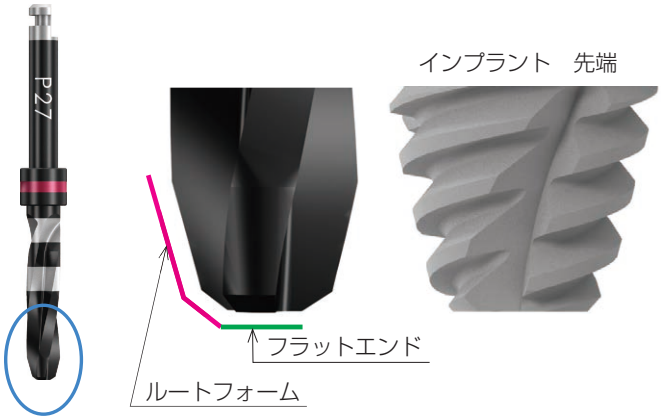

BFドリル
ドリルストッパー

名　称	種　類	形 状	商品コード
ツイストドリル用ドリルストッパー	ドリルS 7mm、ドリルL 11mm		T020TDS07
	ドリルS 9mm、ドリルL 13mm		T020TDS09
	ドリルSS 7mm、ドリルS 11mm、ドリルL 15mm		T020TDSS07
パイロットドリル用ドリルストッパー	φ3.0/3.5用 ドリルS 7mm、ドリルL 11mm		T0203XS07
	φ3.0/3.5用 ドリルS 9mm、ドリルL 13mm		T0203XS09
	φ3.0/3.5用 ドリルSS 7mm、ドリルS 11mm、ドリルL 15mm		T0203XSS07
	φ4.0/4.5用 ドリルS 7mm、ドリルL 11mm※		T0204XS07
	φ4.0/4.5用 ドリルS 9mm、ドリルL 13mm※		T0204XS09
	φ4.0/4.5用 ドリルSS 7mm、ドリルS 11mm、ドリルL 15mm※		T0204XSS07

※パイロットドリルフォーハードボーンとは併用できません。

推奨埋入・締結トルク

構成品類別	インプラント径			
	φ3.0用	φ3.5	φ4.0	φ4.5
インプラント埋入	30N/cm【最大許容トルク 45N·cm】			
カバースクリュ、ヒーリングアバットメント インプレッションコーピング	10N·cm			
テンポラリーアバットメント	15N·cm			
アバットメント【最終補綴物】	20N·cm			

ドリルプロトコル

骨質に合わせて、適切なプロトコルを選択します。
それにより条件の悪い骨質に対しても高い初期固定獲得の実現をサポートします。

例：バイオフィックス iD　φ3.0×11.0mmの場合

骨質	マーキングドリル	ツイストドリル (1.9mm)	パイロットドリル					コーティカルドリル φ3.0用
			φ3.0用 (2.4mm)	φ3.5用 (2.7mm)	φ4.0用 (3.2mm)	φ4.5用 (3.7mm)	φ4.5 ハードボーン用 (4.3mm)	
最大回転数：分速800回転以下								
D1～D2	○	○	○	○				(○)※2
D3	○	○	○	(○)※2				
D4	○	○						

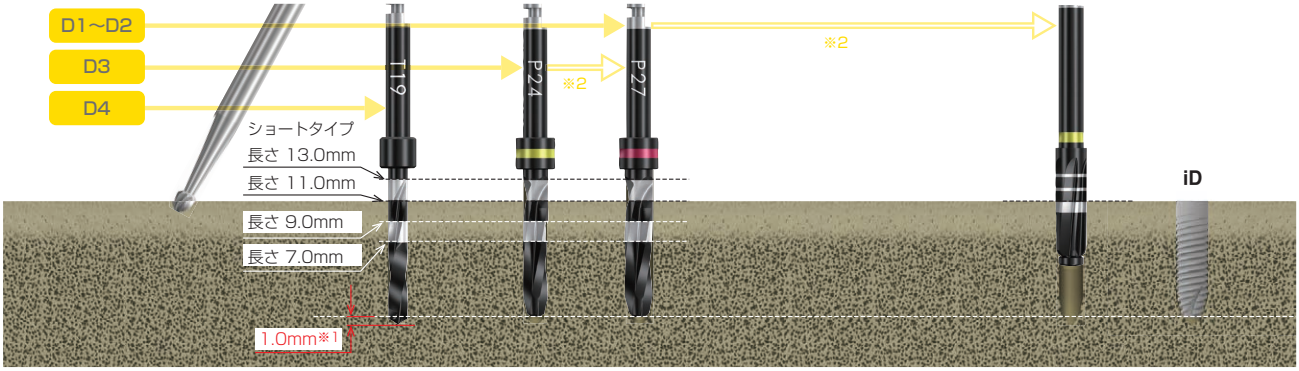

※1 ツイストドリルの形成窩はインプラントの長さよりも約1.0mm深くなります。又、ドリルストッパーを使用した場合は
　ドリルストッパー が骨頂に当たるまでドリリングすると形成窩は更に1.0mm深くなります。
※2 骨質が固い場合は必要に応じて使用する。

例：バイオフィックス　iD/iDMS　φ3.5×11.0mmの場合

骨質	マーキングドリル	ツイストドリル (1.9mm)	パイロットドリル					コーティカルドリル φ3.5用
			φ3.0用 (2.4mm)	φ3.5用 (2.7mm)	φ4.0用 (3.2mm)	φ4.5用 (3.7mm)	φ4.5 ハードボーン用 (4.3mm)	
最大回転数：分速800回転以下								
D1～D2	○	○	○	○	○			(○)※2
D3	○	○	○	○	(○)※2			
D4	○	○	○					

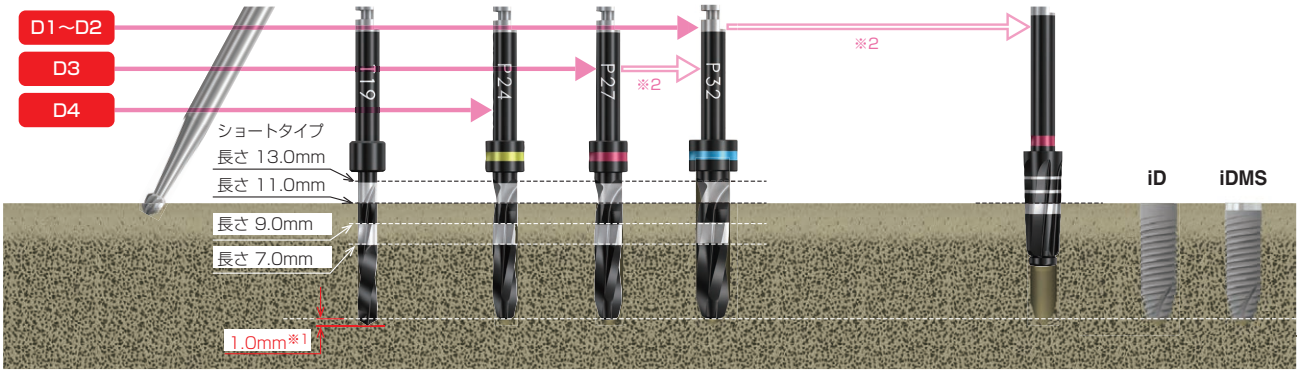

※1 ツイストドリルの形成窩はインプラントの長さよりも約1.0mm深くなります。又、ドリルストッパーを使用した場合は
　ドリルストッパーが骨頂に当たるまでドリリングすると形成窩は更に1.0mm深くなります。
※2 骨質が固い場合は必要に応じて使用する。

例：バイオフィックス iD/iDMS　φ4.0×11.0mmの場合

骨質	マーキングドリル	ツイストドリル (1.9mm)	パイロットドリル					コーティカルドリル φ4.0用
			φ3.0用 (2.4mm)	φ3.5用 (2.7mm)	φ4.0用 (3.2mm)	φ4.5用 (3.7mm)	φ4.5 ハードボーン用 (4.3mm)	
最大回転数：分速800回転以下								
D1～D2	○	○	○	○	○	○		(○)※2
D3	○	○	○	○	○	(○)※2		
D4	○	○	○	○				

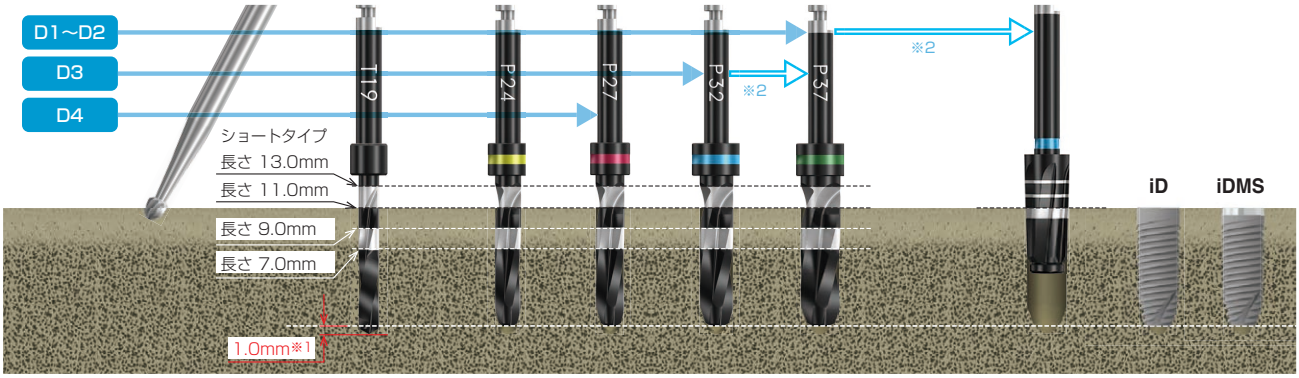

※1 ツイストドリルの形成窩はインプラントの長さよりも約1.0mm深くなります。又、ドリルストッパーを使用した場合はドリルストッパーが骨頂に当たるまでドリリングすると形成窩は更に1.0mm深くなります。
※2 骨質が固い場合は必要に応じて使用する。

例：バイオフィックス iD/iDMS　φ4.5×11.0mmの場合

骨質	マーキングドリル	ツイストドリル (1.9mm)	パイロットドリル					コーティカルドリル φ4.5用
			φ3.0用 (2.4mm)	φ3.5用 (2.7mm)	φ4.0用 (3.2mm)	φ4.5用 (3.7mm)	φ4.5 ハードボーン用 (4.3mm)	
最大回転数：分速800回転以下								
D1～D2	○	○	○	○	○	○	○	(○)※2
D3	○	○	○	○	○	○	(○)※2	
D4	○	○	○	○	○			

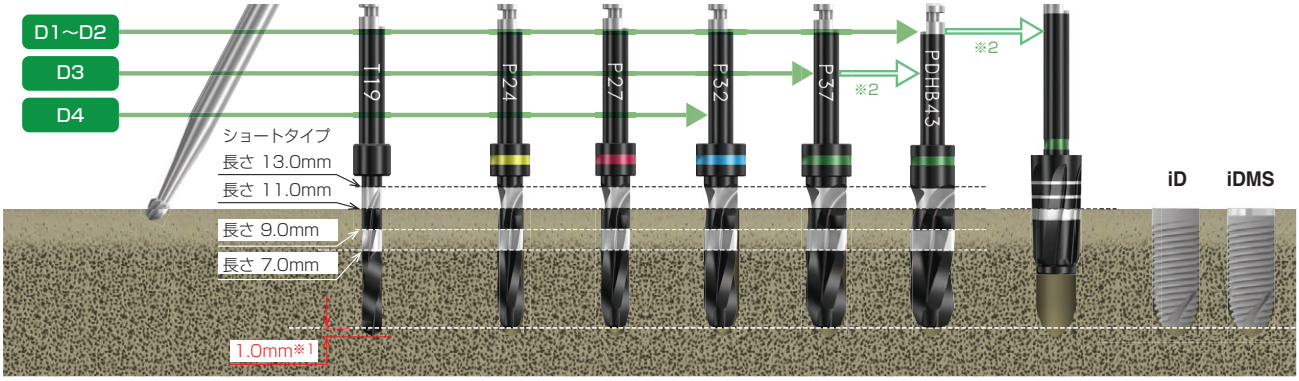

※1 ツイストドリルの形成窩はインプラントの長さよりも約1.0mm深くなります。又、ドリルストッパーを使用した場合はドリルストッパーが骨頂に当たるまでドリリングすると形成窩は更に1.0mm深くなります。
※2 骨質が固い場合は必要に応じて使用する。

外科用インスツルメント製品一覧

名　称	種　類	形　状	ドリル径 mm	全長	商品コード
BFドリル マーキングドリル			φ1.8	34mm	T021
BFドリル ツイストドリル	φ1.9ショート 2mmスケール		φ1.9	31mm	T016S2
	φ1.9スーパーショート 2mmスケール			27mm	T016SS2
BFドリル パイロットドリル	φ3.0用ショート 2mmスケール		φ2.4	31mm	T01730S2
	φ3.0用スーパーショート 2mmスケール			27mm	T01730SS2
	φ3.5用ショート 2mmスケール		φ2.7	31mm	T01735S2
	φ3.5用スーパーショート 2mmスケール			27mm	T01735SS2
	φ4.0用ショート 2mmスケール		φ3.2	31mm	T01740S2
	φ4.0用スーパーショート 2mmスケール			27mm	T01740SS2
	φ4.5用ショート 2mmスケール		φ3.7	31mm	T01745S2
	φ4.5用スーパーショート 2mmスケール			27mm	T01745SS2
	φ4.5用ショート フォーハードボーン		φ4.3	31mm	T017FHB
BFドリル コーティカルドリル	φ3.0用			27mm	T01830B
	φ3.5用			27mm	T01835B
	φ4.0用			27mm	T01840B
	φ4.5用			27mm	T01845B
BFドリル シャフトエクステンション				25.5mm	T054
BF外科用 COMP パラレルピン	ストレート			21mm	T028ST
BF外科用 COMPⅡ トライアルピン	φ3.0用			19mm	T04330
	φ3.5用			19mm	T04335
	φ4.0用			19mm	T04340
	φ4.5用			19mm	T04345

名　称	種　類	形　状	全長	商品コード
BF外科用 COMPⅡ トルクレンチ			103mm	T051
BF外科用 COMPⅡ マルチアダプター			8mm (φ6.5mm)	T052
BF外科用 COMPⅡ アダプターリング			5.9mm (15.5mm)	T059
BF外科用 COMPⅡ デプスゲージ			138mm	T053
BFドリル インプラントドライバー	φ3.0用ロング		35mm	T04830L
	φ3.0用ショート		25mm	T04830S
	φ3.0用スーパーショート		20mm	T04830SS
	φ3.5用ロング		35mm	T04835L
	φ3.5用ショート		25mm	T04835S
	φ3.5用スーパーショート		20mm	T04835SS
	φ4.0/4.5用ロング		35mm	T0484XL
	φ4.0/4.5用ショート		25mm	T0484XS
	φ4.0/4.5用スーパーショート		20mm	T0484XSS
BFドリル ボーンプロファイルドリル	φ4.0		20mm	T0444
	φ5.0		20mm	T0445
	φ6.0		20mm	T0446
BFドリル ボーンプロファイルガイド	φ3.0用			T04530
	φ3.5用			T04535
	φ4.0／4.5用			T0454X
BFドリル CAドライバー	ロング		33mm	T047L
	ショート		23mm	T047S
	スーパーショート		15.5mm	T047SS
BF外科用 COMPⅡ ハンドドライバー	ロング		30mm	T055L
	ショート		23mm	T055S
	スーパーショート		12mm	T055SS
BFドリル アンギュレーションドライバー	S		23mm	T063S

名　称	形　状	商品コード
システムボックス　M		T068
ユニバーサルツールBOX		T046

外科用キット

バイオフィックス インプラントの外科処置に必要なインスツルメントと、それらを収納･滅菌可能な専用ケース「システムボックス M」を組合せた外科用セットです。

商品コード	品目名	数量
T021	松風　マーキングドリル	1
T016S2	BFドリル　ツイストドリルφ1.9S　2mm スケール	1
T020TDS07	BFドリル　ストッパーTD用S07L11	1
T020TDS09	BFドリル　ストッパーTD用S09L13	1
T020TDSS07	BFドリル　ストッパーTD用SS07S11L15	1
T01730S2	BFドリル　パイロットドリルφ3.0用S　2mm スケール	1
T01735S2	BFドリル　パイロットドリルφ3.5用S　2mm スケール	1
T01740S2	BFドリル　パイロットドリルφ4.0用S　2mm スケール	1
T01745S2	BFドリル　パイロットドリルφ4.5用S　2mm スケール	1
T017FHB	BFドリル　パイロットドリル　フォー　ハードボーン　S	1
T01830B	BFドリル　コーテイカルドリル　B　3.0	1
T01835B	BFドリル　コーテイカルドリル　B　3.5	1
T01840B	BFドリル　コーテイカルドリル　B　4.0	1
T01845B	BFドリル　コーテイカルドリル　B　4.5	1
T047S	BFドリル　CAドライバー　ショート	1
T04830S	BFドリル　インプラントドライバーφ3.0用　ショート	1
T04835S	BFドリル　インプラントドライバーφ3.5用　ショート	1
T0484XS	BFドリル　インプラントドライバーφ4. X用　ショート	1
T051	BF外科用　COMPⅡ　トルクレンチ	1
T052	BF外科用　COMPⅡ　マルチアダプター	1
T053	BF外科用　COMPⅡ　デプスゲージ	1
T054	BFドリル　シャフトエクステンション	1
T055S	BF外科用　COMPⅡ　ハンドドライバー　ショート	1
T068	システムボックス　M	1

※単品ごとの販売となります。

レスキューツール

名　称	種　類	形　状	商品コード
BF外科用 COMP アバットメント リムーバ	3X φ3.0/3.5用		T0373035
	4X φ4.0/4.5用	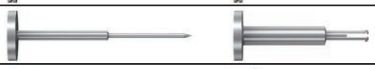	T0374045
BF外科用 COMPⅡ アバットメント リムーバⅡ	3Xセット φ3.0/3.5用		T0583X
	4Xセット φ4.0/4.5用		T0584X
	リムーバスクリュ3XS φ3.0/3.5用		T058RS3XS
	リムーバスクリュ4XS φ4.0/4.5用		T058RS4XS
BF外科用 COMPⅡ アバットメント リムーバN	3X φ3.0/3.5用		T0673X
	4X φ4.0/4.5用		T0674X
スクリューリムーバ	3X φ3.0/3.5用		T0603X
	4X φ4.0/4.5用		T0604X

サージック Pro2　標準セット（ライト付）

「サージック Pro 2」は従来より高く評価されている口腔外科用マイクロモーターシステム「サージック Pro」の後継機種です。基本性能を向上させるだけでなく、動作性、安全性、ワイヤレスによるネットワークの拡張性を兼ね備え、さまざまなデバイスとの接続により、術者の操作性と安全性が向上し、効率の良い施術をサポートします。

● このカタログは、2024年1月現在の価格を記載しています。
● 消費税は含まれていません。

株式会社 松風
京都市東山区福稲上高松町11

松風バイオフィックス株式会社
http://www.shofubiofix.co.jp

・本社：〒113-0034 東京都文京区湯島3丁目16-2 松風ESTビル　TEL. (03)6880-2118　FAX.(03)6880-2488
・西日本営業所 :〒605-0983 京都市東山区福稲上高松町11　TEL.(075)283-4180　FAX.(075)283-2418